Monocomando

|Grifería PREMIUM|

Lavatorio Cascada Cuadrado Bajo
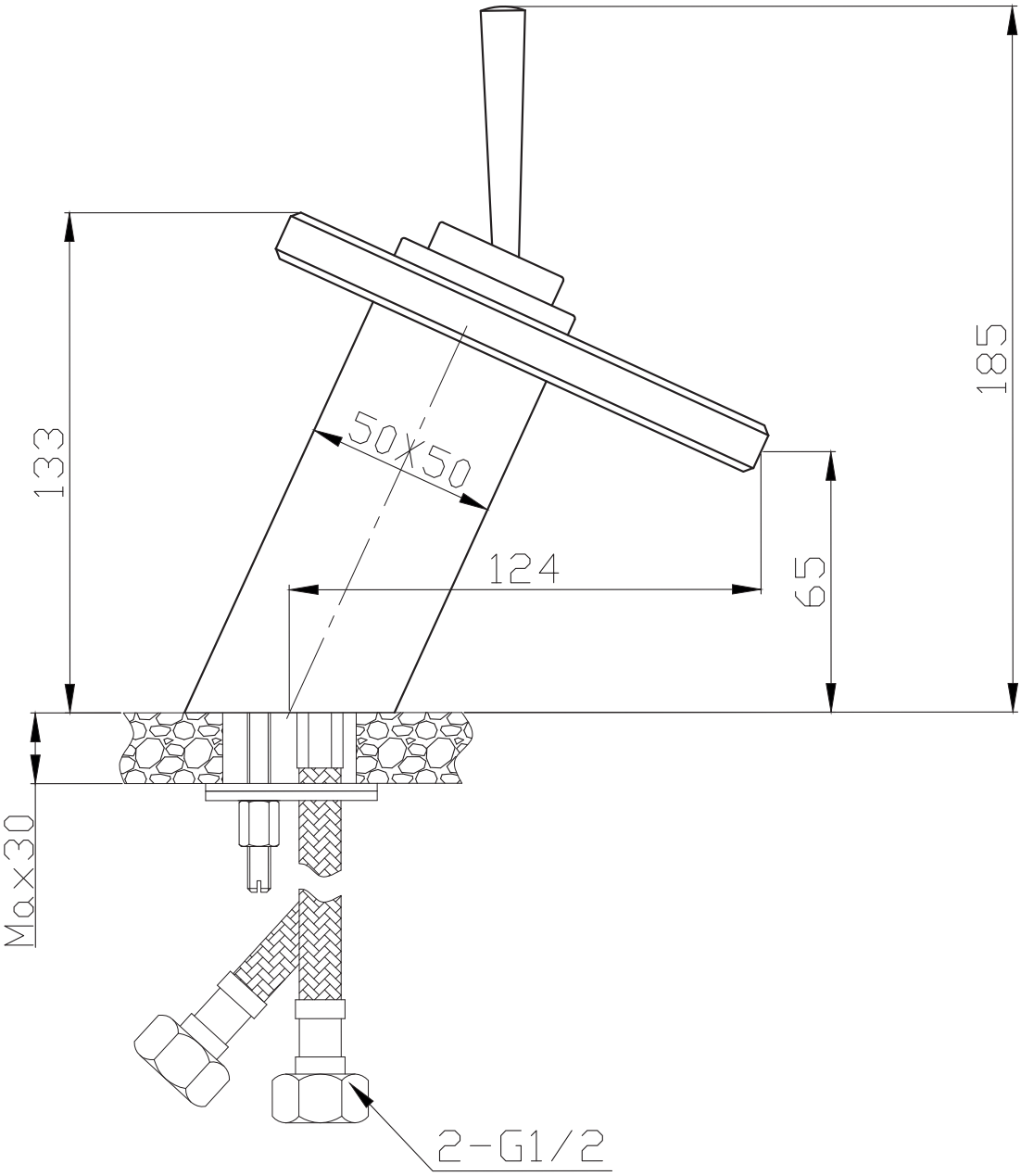
CODIGO: 86701-29A